FICHA TÉCNICA

SALAMANDRA **CRISTAL 98 DF VERMICULITE**

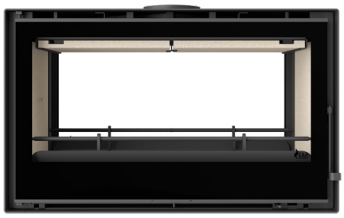

CARACTERÍSTICAS	CRISTAL 98 DF
Classe Energética	A+
Índice de Eficiência Energética	107
Potência (Nominal)	14,3 kW
Rendimento (Nominal)	81 %
Redimento Sazonal	71 %
Tipo de Combustível	Lenha
Consumo	3,86 kg/h
Comprimento de lenha recomendado	450 mm
Volume de Aquecimento *Coeficiente de isolamento 38 W/m³	376 m³
Emissões de CO a 13% O2 (Nominal)	1492 mg/m³
Emissões de OGC´s a 13% O2 (Nominal)	90 mg/m³
Emissões de NOx a 13% O2 (Nominal)	139 mg/m³
Emissões de Partículas a 13% O2 (Nominal)	14 mg/m³
Temperatura média de gases da combustão	232 °C
Caudal mássico dos gases da combustão	13,3 g/s
Tensão	230 V
Frequência	50 Hz
Tiragem Recomendada	12± 2 Pa
Norma Laboratório: CEIS | Número do Relatório de Ensaio	EN 16510-2-1:2022 CEE-0338/24-1

FICHA TÉCNICA
SALAMANDRA **CRISTAL 98 DF VERMICULITE**

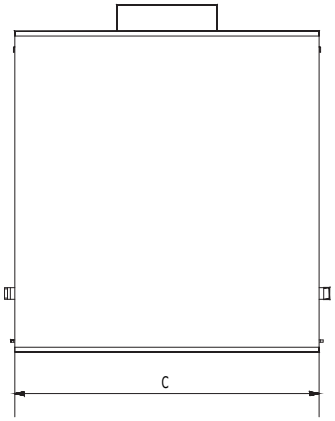

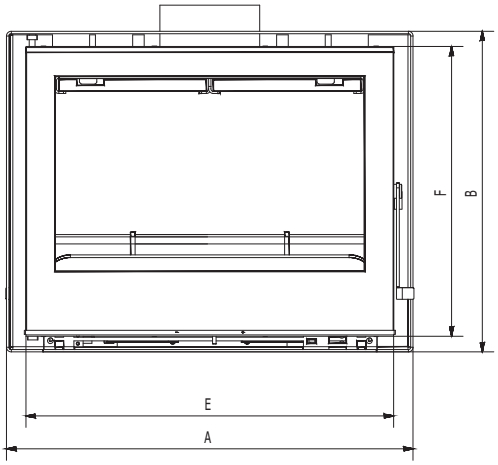

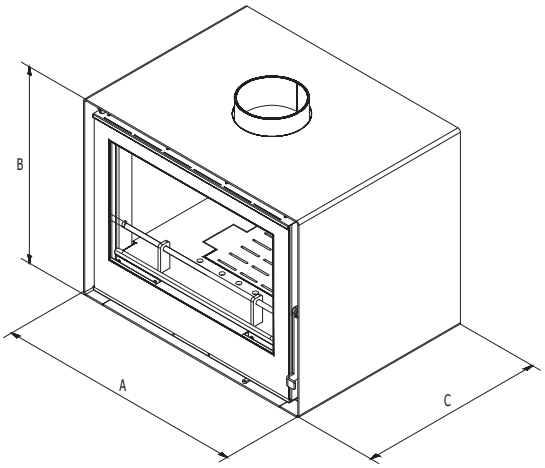

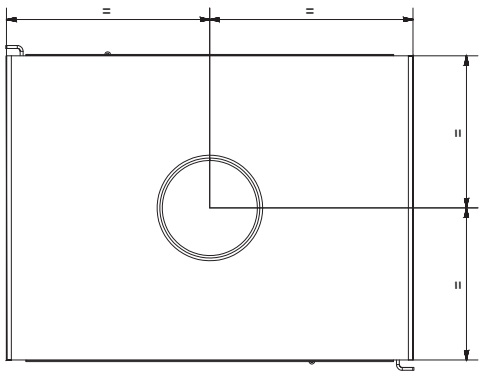

DIMENSÕES	CRISTAL 98 DF
A	990mm
B	552mm
C	524mm
D	---mm
E	923mm
F	487mm
G	---mm
	Ø200mm
KG	195kg

DISTANCIA MÍNIMA A MATERIAIS COMBUSTÍVEIS		
dR	Atrás	900mm
dS	Lateral	300mm
dP	Frente	1100mm
dC	Superior	700mm