FICHA TÉCNICA

RECUPERADOR A ÁGUA **W4-800 VERMICULITE**



CARACTERÍSTICAS	W4-800
Classe Energética	A+
Índice de Eficiência Energética	112
Potência Global | Potência Água (Nominal)	15,2 kW - 8,7 kW
Rendimento (Nominal)	84 %
Redimento Sazonal	74 %
Tipo de Combustível	Lenha
Consumo	4,20 kg/h
Comprimento de lenha recomendado	350 mm
Volume de Aquecimento *Coeficiente de isolamento 38 W/m³	400 m³
Emissões de CO a 13% O2 (Nominal)	1436 mg/m³
Emissões de OGC´s a 13% O2 (Nominal)	79 mg/m³
Emissões de NOx a 13% O2 (Nominal)	102 mg/m³
Emissões de Partículas a 13% O2 (Nominal)	36 mg/m³
Temperatura média de gases da combustão	199 °C
Caudal mássico dos gases da combustão	14,5 g/s
Tensão	230 V
Frequência	50 Hz
Tiragem Recomendada	12± 2 Pa
Norma Laboratório: SZÚ | Número do Relatório de Ensaio	EN 16510-2-2:2022 30-18135/T

FICHA TÉCNICA

RECUPERADOR A ÁGUA **W4-800 VERMICULITE**

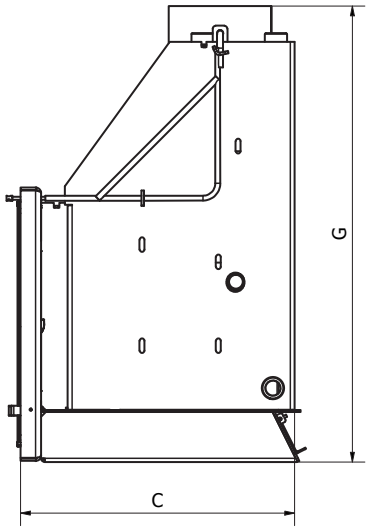

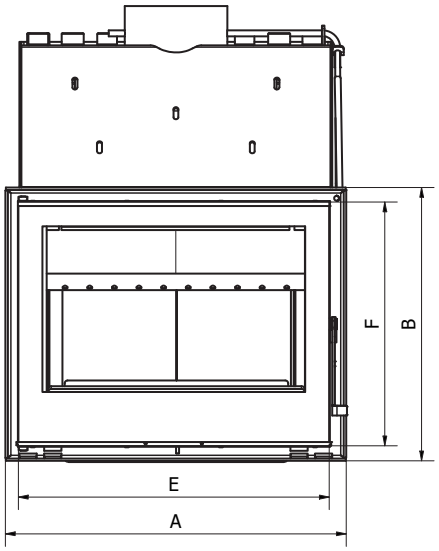

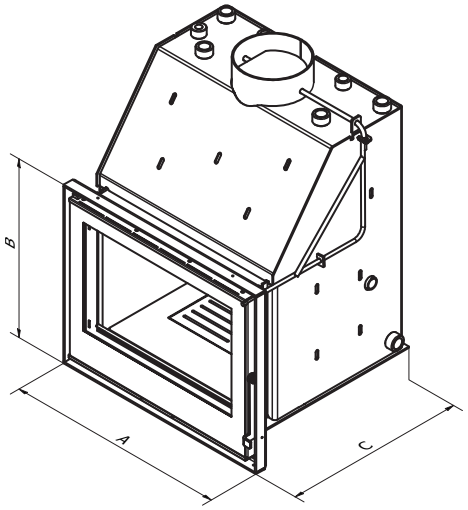

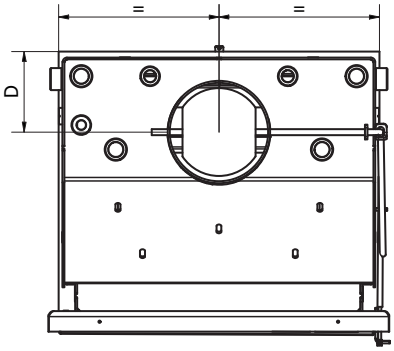

DIMENSÕES	W4-800
A	782mm
B	550mm
C	569mm
D	164mm
E	723mm
F	487mm
G	925mm
	Ø200mm
KG	234kg

DISTANCIA MÍNIMA A MATERIAIS COMBUSTÍVEIS		
dR	Atrás	250mm
dS	Lateral	250mm
dP	Frente	1100mm
dC	Superior	750mm