FICHA TÉCNICA
RECUPERADOR **PREMIUM I**



CARACTERÍSTICAS	PREMIUM I
Classe Energética	A+
Índice de Eficiência Energética	110
Potência (Nominal)	7,5 kW
Rendimento (Nominal)	83 %
Redimento Sazonal	73 %
Tipo de Combustível	Lenha
Consumo	2,14 kg/h
Comprimento de lenha recomendado	300 mm
Volume de Aquecimento *Coeficiente de isolamento 38 W/m³	197 m³
Emissões de CO a 13% O2 (Nominal)	1134 mg/m³
Emissões de OGC´s a 13% O2 (Nominal)	19 mg/m³
Emissões de NOx a 13% O2 (Nominal)	83 mg/m³
Emissões de Partículas a 13% O2 (Nominal)	6 mg/m³
Temperatura média de gases da combustão	180 °C
Caudal mássico dos gases da combustão	9,1 g/s
Tensão	230 V
Frequência	50 Hz
Tiragem Recomendada	12± 2 Pa
Norma Laboratório: CEIS | Número do Relatório de Ensaio	EN 16510-2-2:2022 CEE-0340/25-1

FICHA TÉCNICA
RECUPERADOR **PREMIUM I**

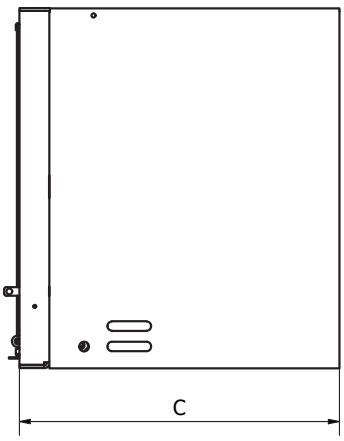

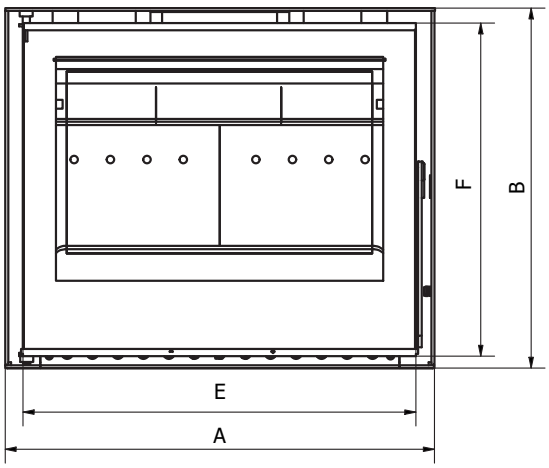

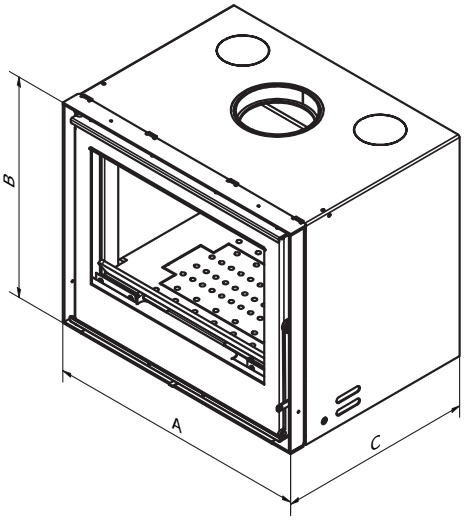

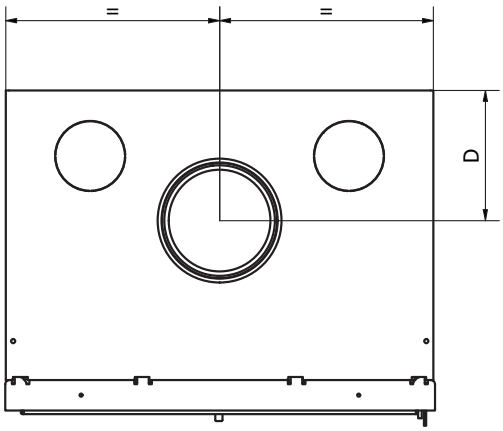

DIMENSÕES	PREMIUM I
A	590mm
B	495mm
C	440mm
D	179mm
E	540mm
F	455mm
	Ø180mm
KG	98kg

DISTANCIA MÍNIMA A MATERIAIS COMBUSTÍVEIS		
dR	Atrás	1000mm
dS	Lateral	600mm
dP	Frente	1200mm
dC	Superior	1500mm