FICHA TÉCNICA

RECUPERADOR **CRISTAL 88 VERMICULITE**

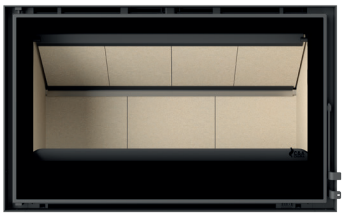

CARACTERÍSTICAS	CRISTAL 88
Classe Energética	A+
Índice de Eficiência Energética	109
Potência (Nominal)	9,45 kW
Rendimento (Nominal)	82 %
Redimento Sazonal	72 %
Tipo de Combustível	Lenha
Consumo	2,65 kg/h
Comprimento de lenha recomendado	400 mm
Volume de Aquecimento *Coeficiente de isolamento 38 W/m³	249 m³
Emissões de CO a 13% O2 (Nominal)	1476 mg/m³
Emissões de OGC´s a 13% O2 (Nominal)	35 mg/m³
Emissões de NOx a 13% O2 (Nominal)	81 mg/m³
Emissões de Partículas a 13% O2 (Nominal)	24 mg/m³
Temperatura média de gases da combustão	233 ºC
Caudal mássico dos gases da combustão	9,3 g/s
Tensão	230 V
Frequência	50 Hz
Tiragem Recomendada	12± 2 Pa
Norma Laboratório: CEIS | Número do Relatório de Ensaio	EN 16510-2-2:2022 * Interpolação

* Este recuperador está certificado em conformidade com a norma EN 16510-2-1, cujo âmbito de aplicação abrange igualmente os requisitos aplicáveis aos aparelhos abrangidos pela norma EN 16510-2-2.

FICHA TÉCNICA
RECUPERADOR **CRISTAL 88 VERMICULITE**

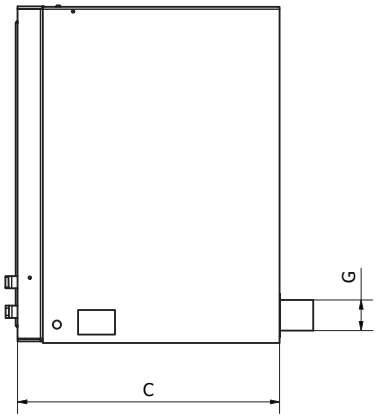

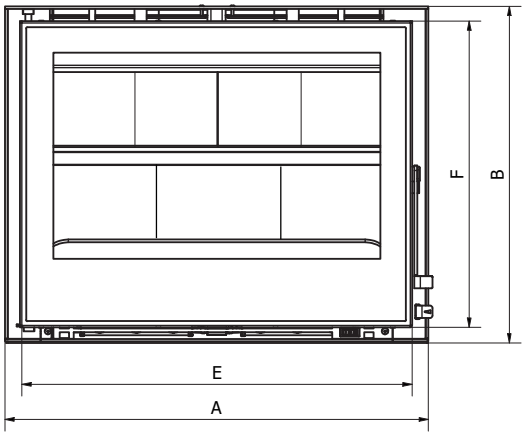

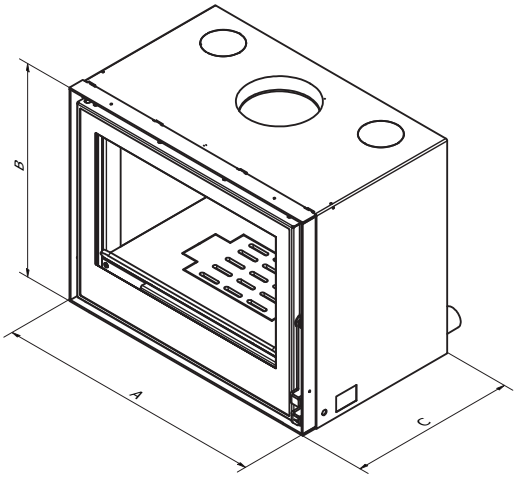

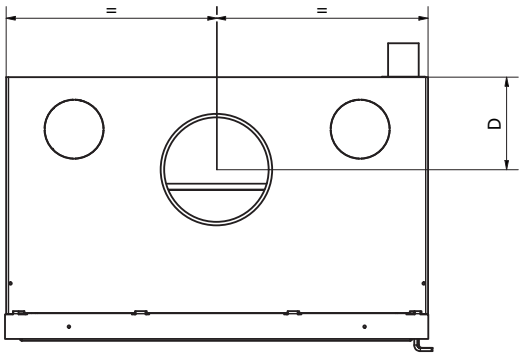

DIMENSÕES	CRISTAL 88
A	880mm
B	552mm
C	477mm
D	161mm
E	823mm
F	487mm
G	Ø80mm
	Ø200mm
KG	145kg

DISTANCIA MÍNIMA A MATERIAIS COMBUSTÍVEIS		
dR	Atrás	775mm
dS	Lateral	450mm
dP	Frente	1400mm
dC	Superior	1450mm