FICHA TÉCNICA

RECUPERADOR **CRISTAL 80 TRIFACIAL VERMICULITE**



CARACTERÍSTICAS	CRISTAL 80 TRIFACIAL
Classe Energética	A+
Índice de Eficiência Energética	116
Potência (Nominal - Parcial)	10,2 - 4,7 kW
Rendimento (Nominal - Parcial)	87 - 86 %
Redimento Sazonal	77 %
Tipo de Combustível	Lenha
Consumo	2,78 kg/h
Comprimento de lenha recomendado	350 mm
Volume de Aquecimento *Coeficiente de isolamento 38 W/m³	264 m³
Emissões de CO a 13% O2 (Nominal - Parcial)	1290 - 3313 mg/m³
Emissões de OGC´s a 13% O2 (Nominal - Parcial)	38 - 196 mg/m³
Emissões de NOx a 13% O2 (Nominal - Parcial)	128 - 156 mg/m³
Emissões de Partículas a 13% O2 (Nominal - Parcial)	11 - 16 mg/m³
Temperatura média de gases da combustão	186 °C
Caudal mássico dos gases da combustão	8,5 g/s
Tiragem Recomendada	12± 2 Pa
Norma Laboratório: CEIS | Número do Relatório de Ensaio	EN 16510-2-2:2022 * CEE-0316/25-1

* Este recuperador está certificado em conformidade com a norma EN 16510-2-1 (salamandras), cujo âmbito de aplicação abrange igualmente os requisitos aplicáveis aos aparelhos abrangidos pela norma EN 16510-2-2 (recuperadores).

FICHA TÉCNICA

RECUPERADOR **CRISTAL 80 TRIFACIAL VERMICULITE**

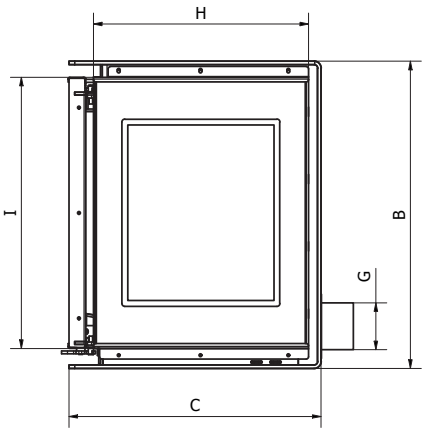

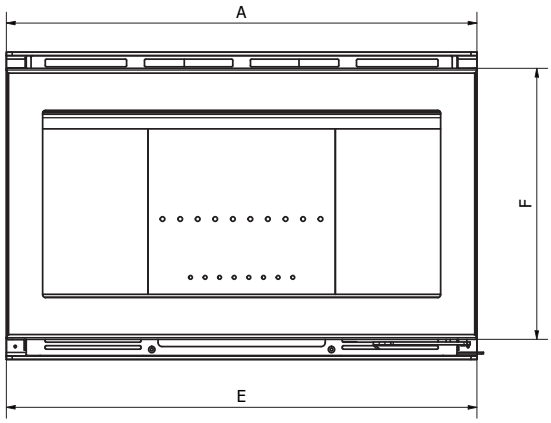

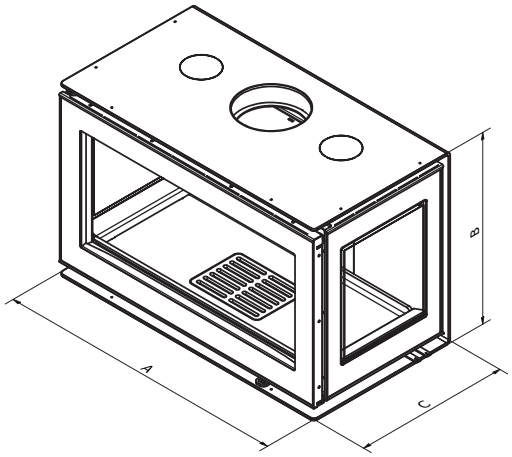

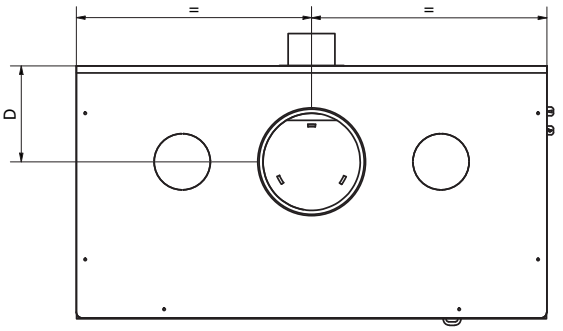

DIMENSÕES	CRISTAL 80 TRIFACIAL
A	800mm
B	525mm
C	430mm
D	164mm
E	800mm
F	460mm
G	Ø80mm
HxI	360x460mm
	Ø180mm
KG	155kg

DISTANCIA MÍNIMA A MATERIAIS COMBUSTÍVEIS		
dR	Atrás	300mm
dS	Lateral	500mm
dP	Frente	800mm
dC	Superior	700mm