FICHA TÉCNICA
RECUPERADOR **CRISTAL 69 VERMICULITE**

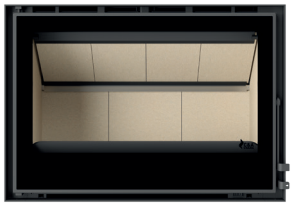

CARACTERÍSTICAS	CRISTAL 69
Classe Energética	A+
Índice de Eficiência Energética	109
Potência (Nominal)	9,3 kW
Rendimento (Nominal)	82 %
Redimento Sazonal	72 %
Tipo de Combustível	Lenha
Consumo	2,50 kg/h
Comprimento de lenha recomendado	300 mm
Volume de Aquecimento *Coeficiente de isolamento 38 W/m³	245 m³
Emissões de CO a 13% O2 (Nominal)	1458 mg/m³
Emissões de OGC´s a 13% O2 (Nominal)	21 mg/m³
Emissões de NOx a 13% O2 (Nominal)	88 mg/m³
Emissões de Partículas a 13% O2 (Nominal)	16 mg/m³
Temperatura média de gases da combustão	225 °C
Caudal mássico dos gases da combustão	8,6 g/s
Tensão	230 V
Frequência	50 Hz
Tiragem Recomendada	12± 2 Pa
Norma Laboratório: CEIS | Número do Relatório de Ensaio	EN 16510-2-2:2022 * CEE-0339/25-1

* Este recuperador está certificado em conformidade com a norma EN 16510-2-1, cujo âmbito de aplicação abrange igualmente os requisitos aplicáveis aos aparelhos abrangidos pela norma EN 16510-2-2.

FICHA TÉCNICA
RECUPERADOR **CRISTAL 69 VERMICULITE**

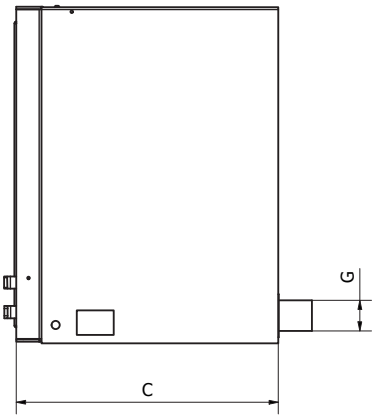

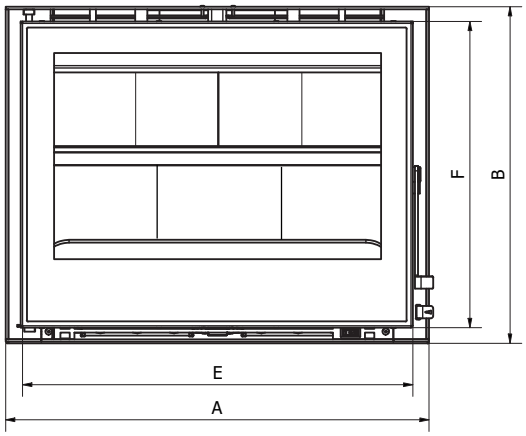

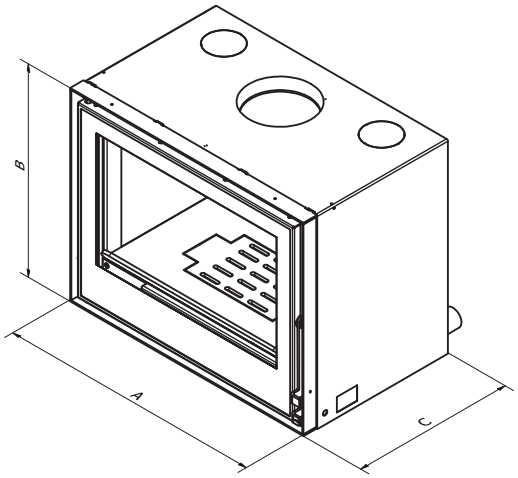

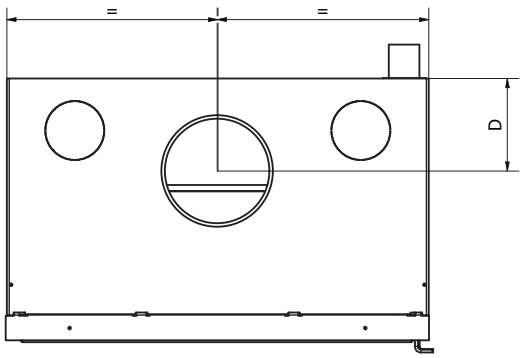

DIMENSÕES	CRISTAL 69
A	690mm
B	548mm
C	427mm
D	131mm
E	633mm
F	496mm
G	Ø80mm
	Ø180mm
KG	110kg

DISTANCIA MÍNIMA A MATERIAIS COMBUSTÍVEIS		
dR	Atrás	1000mm
dS	Lateral	600mm
dP	Frente	1400mm
dC	Superior	1300mm