FICHE TECHNIQUE

POÊLE À BOIS **CRISTAL 80 TF VLD/VLE VERMICULITE**



CARACTÉRISTIQUES	CRISTAL 80 TF VLD/VLE
Classe Énergétique	A+
Indice d'efficacité énergétique	116
Puissance (Nominale - Partielle)	10,2 - 4,7 kW
Rendement (Nominale - Partielle)	87 - 86 %
Rendement saisonnier	77 %
Type combustible	Bois
Consommation	2,78 kg/h
Longueur recommandé bois de chauffage pour performance optimale	350 mm
Volume de chauffage *Coefficient d'isolation 38 W/m³	264 m³
Émission de CO à 13% O2 (Nominale - Partielle)	1290 - 3313 mg/m³
Émission de OGC à 13% O2 (Nominale - Partielle)	38 - 196 mg/m³
Émission de NOx à 13% O2 (Nominale - Partielle)	128 - 156 mg/m³
Émission de Particules à 13% O2 (Nominale - Partielle)	11 - 16 mg/m³
Température moyenne des fumées	186 °C
Débit massique des fumées	8,5 g/s
Tirage recommandé	12± 2 Pa
Norme Laboratoire: CEIS | Numéro du rapport d'essai	EN 16510-2-1:2022 CEE-0316/25-1

FICHE TECHNIQUE

POÊLE À BOIS **CRISTAL 80 TF VLD/VLE VERMICULITE**

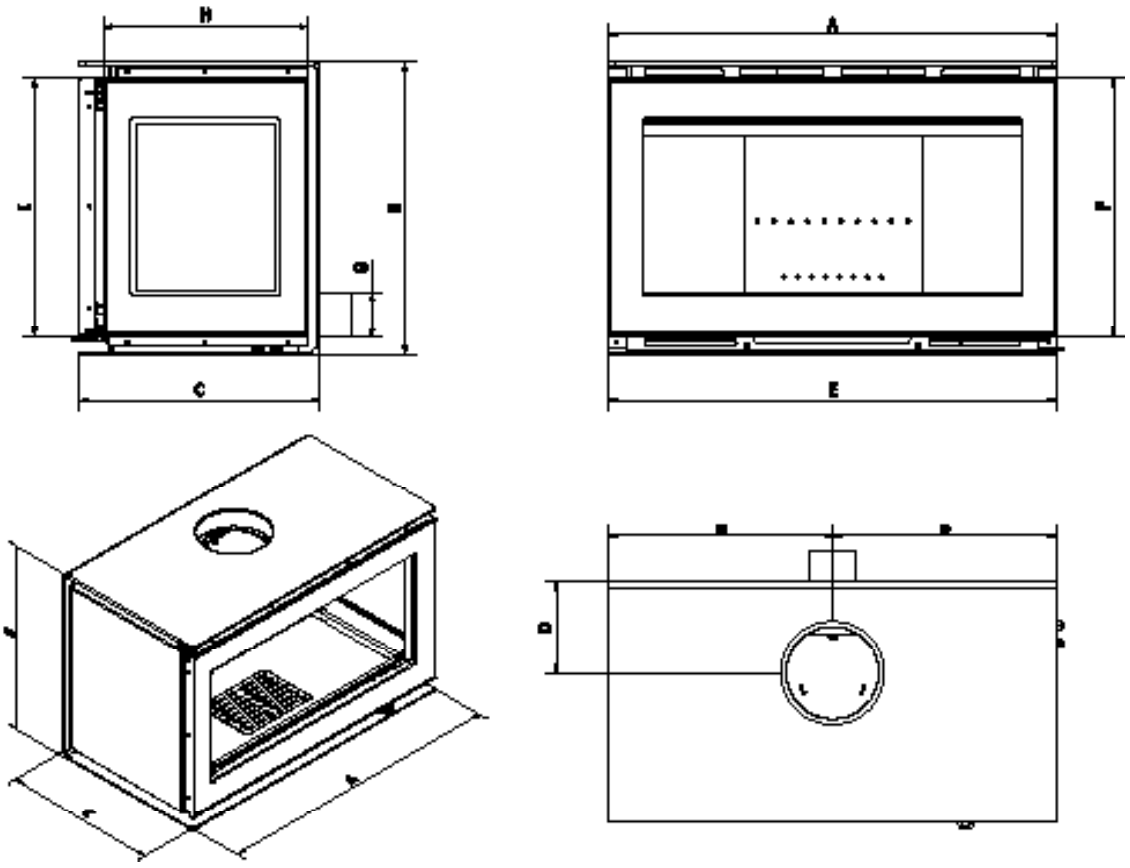

DIMENSIONS	CRISTAL 80 TF VLD/VLE
A	800mm
B	525mm
C	430mm
D	164mm
E	800mm
F	460mm
G	Ø80mm
HxI	360x460mm
	Ø180mm
KG	155kg

DISTANCE MINIMALE AUX MATÉRIAUX COMBUSTIBLES		
dR	Arrière	300mm
dS	Latérale	500mm
dP	Avant	800mm
dC	Supérieure	700mm