FICHE TECHNIQUE
INSERT À BOIS **CRISTAL 98 FONTE**

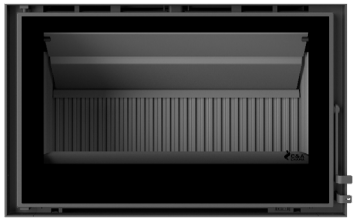

CARACTÉRISTIQUES	CRISTAL 98
Classe Énergétique	A+
Indice d'efficacité énergétique	109
Puissance (Nominale)	9,5 kW
Rendement (Nominale)	82 %
Rendement saisonnier	72 %
Type combustible	Bois
Consommation	2,7 kg/h
Longueur recommandé bois de chauffage pour performance optimale	450 mm
Volume de chauffage *Coefficient d'isolation 38 W/m³	250 m³
Émission de CO à 13% O2 (Nominale)	1482 mg/m³
Émission de OGC à 13% O2 (Nominale)	40 mg/m³
Émission de NOx à 13% O2 (Nominale)	78 mg/m³
Émission de Particules à 13% O2 (Nominale)	26 mg/m³
Température moyenne des fumées	236 °C
Débit massique des fumées	9,5 g/s
Tension	230 V
Fréquence	50 Hz
Tirage recommandé	12± 2 Pa
Norme Laboratoire: CEIS | Numéro du rapport d'essai	EN 16510-2-2:2022 * CEE-0338/25-1

* Cet insert est certifié conforme à la norme EN 16510-2-1, dont le champ d'application couvre également les exigences applicables aux appareils relevant de la norme EN 16510-2-2 (inserts).

FICHE TECHNIQUE
INSERT À BOIS **CRISTAL 98 FONTE**

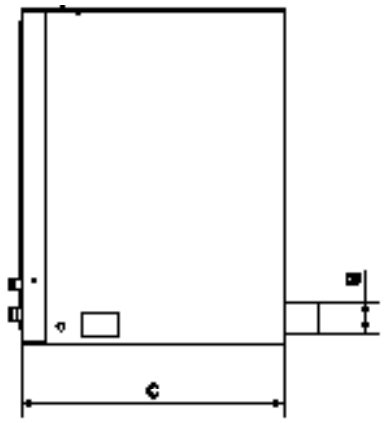

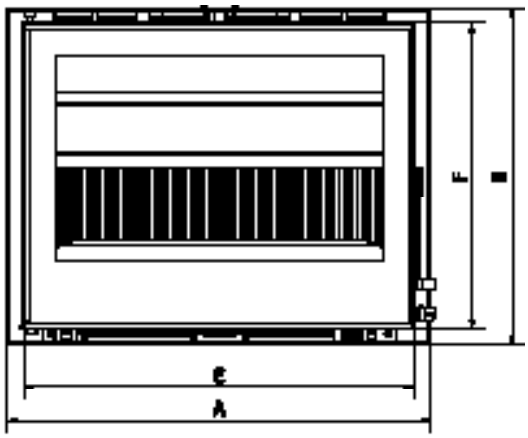

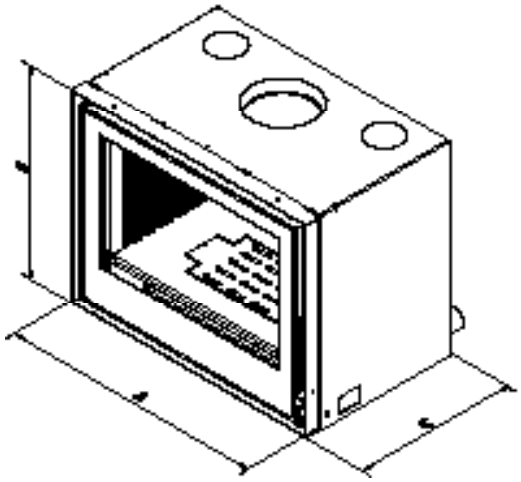

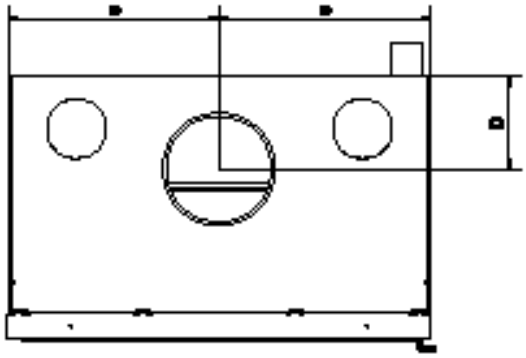

DIMENSIONS	CRISTAL 98
A	980mm
B	552mm
C	477mm
D	161mm
E	923mm
F	487mm
G	Ø80mm
	Ø200mm
KG	193kg

DISTANCE MINIMALE AUX MATÉRIAUX COMBUSTIBLES		
dR	Arrière	700mm
dS	Latérale	400mm
dP	Avant	1400mm
dC	Supérieure	1500mm