FICHA TÉCNICA
ESTUFA **CRISTAL 80 TF VLD/VLE VERMICULITE**

CARACTERÍSTICAS	CRISTAL 80 TF VLD/VLE
Clase Energética	A+
Índice de Eficiencia Energética	116
Potencia (Nominal - Parcial)	10,2 - 4,7 kW
Rendimiento (Nominal - Parcial)	87 - 86 %
Redimiento Estacional	77 %
Tipo de Combustible	Leña
Consumo	2,78 kg/h
Longitud recomendada de la leña	350 mm
Volumen de Calefacción *Coeficiente de aislamiento 38 W/m³	264 m³
Emisiones de CO a 13% O2 (Nominal - Parcial)	1290 - 3313 mg/m³
Emisiones de OGC´s a 13% O2 (Nominal - Parcial)	38 - 196 mg/m³
Emisiones de NOx a 13% O2 (Nominal - Parcial)	128 - 156 mg/m³
Emisiones de Partículas a 13% O2 (Nominal - Parcial)	11 - 16 mg/m³
Temperatura media de los gases de combustión	223 °C
Caudal máximo de los gases de combustión	8,5 g/s
Tiraje Recomendado	12± 2 Pa
Norma Laboratorio: CEIS | Número del Informe de Ensayo	EN 16510-2-1:2022 CEE-0316/25-1

FICHA TÉCNICA
ESTUFA **CRISTAL 80 TF VLD/VLE VERMICULITE**

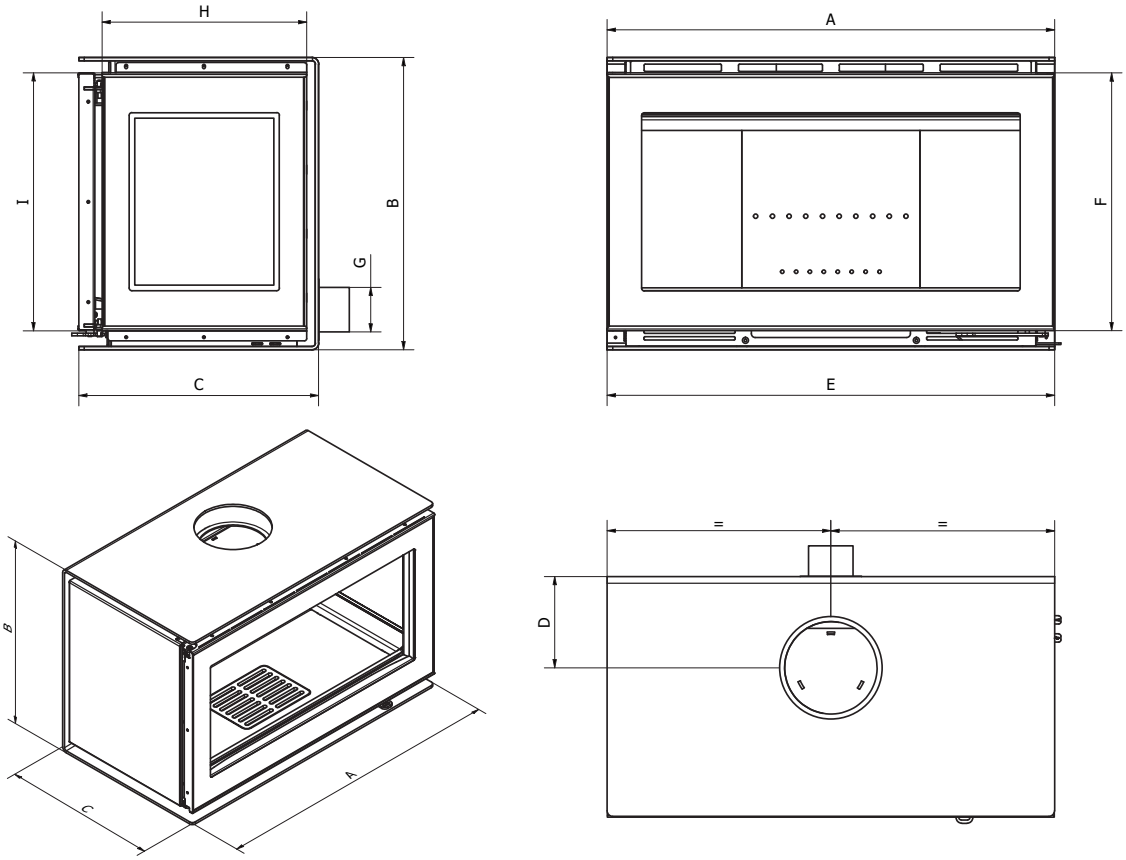

DIMENSIONES	CRISTAL 80 TF VLD/VLE
A	800mm
B	525mm
C	430mm
D	164mm
E	800mm
F	460mm
G	Ø80mm
HxI	360x460mm
	Ø180mm
KG	155kg

DISTANCIA MÍNIMA A MATERIALES COMBUSTIBLES		
dR	Atrás	300mm
dS	Lateral	500mm
dP	Delante	800mm
dC	Superior	700mm