NOTICE

D'INSTRUCTIONS/D'UTILISATION

INSERT À BOIS

CRISTAL TRIFACIAL FONTE

Modèle : 70□ 80□

INDICE

1. CARACTÉRISTIQUES TECHNIQUES ET DE SÉCURITÉ 5

1.1 Dimensions Gamme Inserts Cristal Trifacial Fonte 6

1.2 Composants de votre équipement 7

2. INSTALLATION DE L'ÉQUIPEMENT 8

2.1 Emplacement de l' équipement 10

2.2 Raccordement à la cheminée 11

2.3 Vérification avant la mise en service 13

3. UTILISATION 14

3.1 Informations pour un fonctionnement correct 14

3.2 Combustibles 15

3.3 Allumage 16

3.4 Réglage de la fermeture de la porte 18

3.5 Alertes et précautions 19

4. NETTOYAGE ET ENTRETIEN 20

5. ASSISTANCE TECHNIQUE 22

6. CONDITIONS DE GARANTIE 23

7. CERTIFICA DE GARANTIA 24

8. EXCLUSIONS 25

9. JURIDICTION COMPÉTENTE 26

10. ENREGISTREMENT DES SERVICES 27

Cher client, Nous vous remercions d'avoir choisi un des appareils de C&A Chama.

Avant de l'utiliser, nous vous recommandons de lire attentivement cette notice et de la conserver pour toute référence ultérieure, afin de pouvoir profiter de ses meilleures caractéristiques en toute sécurité.

- Tous les produits répondent aux exigences du Règlement sur les produits de construction (Règlement UE n° 305/2011) et sont approuvés avec la marque de conformité CE et le Règlement sur l'éco-conception (Règlement 1185/2015);
- Si vous avez besoin d'aide ou si vous constatez une anomalie, vous devez contacter le fournisseur ou l'installateur de votre appareil. Vous devez fournir le numéro de série de votre appareil, qui se trouve sur l'étiquette apposée sur le côté de l'appareil (figure 1) et sur la couverture arrière de ce manuel.

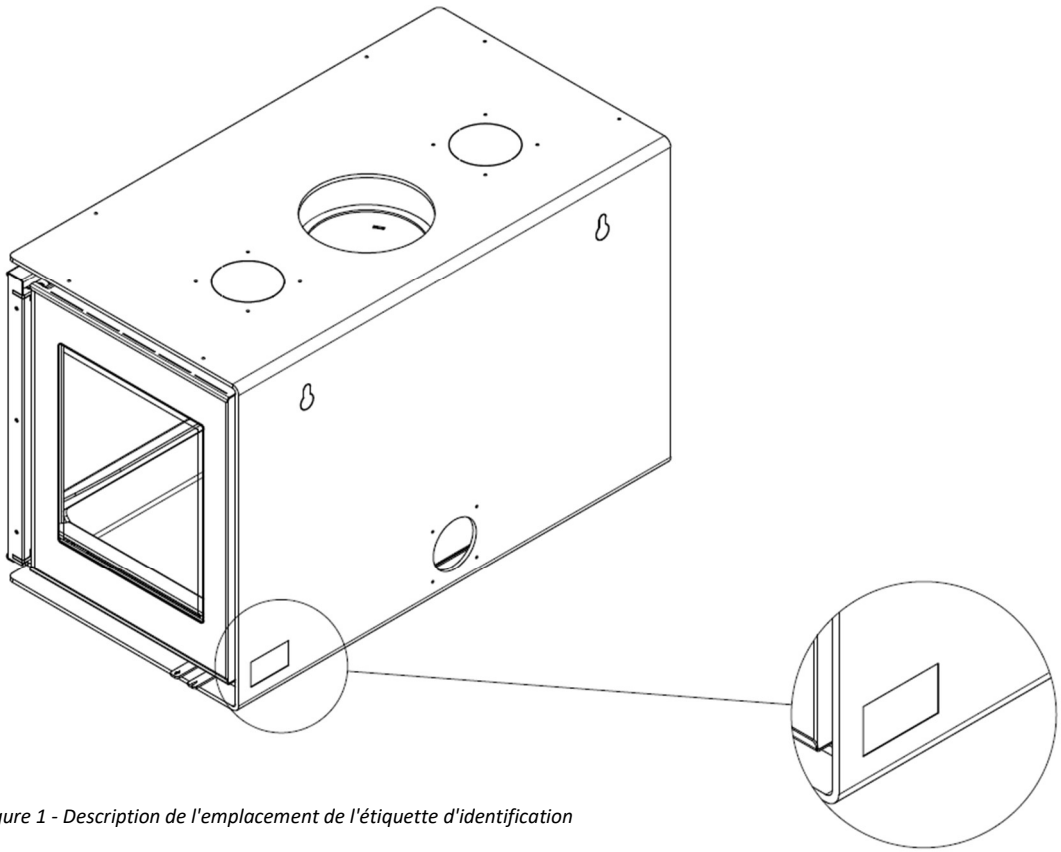

Figure 1 - Description de l'emplacement de l'étiquette d'identification

▪ C&A CHAMA

C&A Chama conçoit, développe et produit des équipements de biomasse.

Fruit d'une expérience de plus de 20 ans dans le secteur, elle s'est réinventée en 2016 et a créé une nouvelle unité industrielle dans la région d'Aveiro.

Des connaissances approfondies, combinées à d'énormes investissements dans l'ensemble du processus de production, nous ont permis de gagner en autonomie, en efficacité et en rapidité.

La reconnaissance du marché a permis de conquérir un large éventail de clients et de fournisseurs. La satisfaction du client et la garantie de la qualité de nos produits sont au cœur de nos préoccupations.

▪ NOTES IMPORTANTES

- Pour un fonctionnement optimal et en toute sécurité de votre équipement, nous vous recommandons de le faire installer par un spécialiste/technicien qualifié.
- C&A CHAMA est responsable de la fourniture de l'équipement. Son installation relève de la responsabilité de son propriétaire, qui veillera à ce qu'elle soit effectuée conformément aux exigences du présent manuel et aux réglementations et normes en vigueur dans les différents pays régissant l'installation dans tous les cas.
- L'appareil ne doit pas être modifié, sous peine d'être dangereux et de ne pas être couvert par les conditions de garantie.
- Afin d'améliorer le produit, le fabricant se réserve le droit d'apporter des modifications à ce manuel sans préavis.

NOTE : *Les insert à air sont testés conformément aux normes EN 16510-2-2 :2022*

1. CARACTÉRISTIQUES TECHNIQUES ET DE SÉCURITÉ

C&A CHAMA	Cristal 70 TF	Cristal 80 TF
Puissance (Nominale - Partielle) (kW)	8,3 – 4,7	10,2 – 4,7
Rendement (Nominale - Partielle) - η (%)	85 - 86	87 - 86
Rendement saisonnier - ηS (%)	75	77
Consommation (kg/h)	2.4	2.78
Volume de chauffage (m3/h) *	218	264
Émission de CO à 13% O2 (Nominale - Partielle) (mg/m3)	1430 - 3313	1290 - 3313
Émission de OGC à 13% O2 (Nominale - Partielle) (mg/m3)	38 - 196	38 - 196
Émission de NOx à 13% O2 (Nominale - Partielle) (mg/m3)	73 - 156	128 - 156
Émission de Particules à 13% O2 (Nominale - Partielle) mg/m3)	21 - 16	11 - 16
Température moyenne des fumées (ºC)	230	223
Débit massique des fumées (g/s)	8,1	8,5
Tirage recommandé (Pa)	12 ±2	12 ±2
Combustible recommandé	Hêtre	Hêtre
Charge maximale autorisée (kg)/45min	1,6	1,9
Étiquetage énergétique	A+	A+
Indice d'efficacité énergétique	113	116

Tableau 1. Caractéristiques techniques et données de sécurité

** Coeficient d´ isolamtion 38W/m³*

NOTE: *La charge de bois de chauffage recommandée sera consommée au minimum en 45 minutes, avec une admission d'air primaire minimale, afin d'obtenir une efficacité maximale.*

1.1 Dimensions Gamme Inserts Cristal Trifacial Fonte

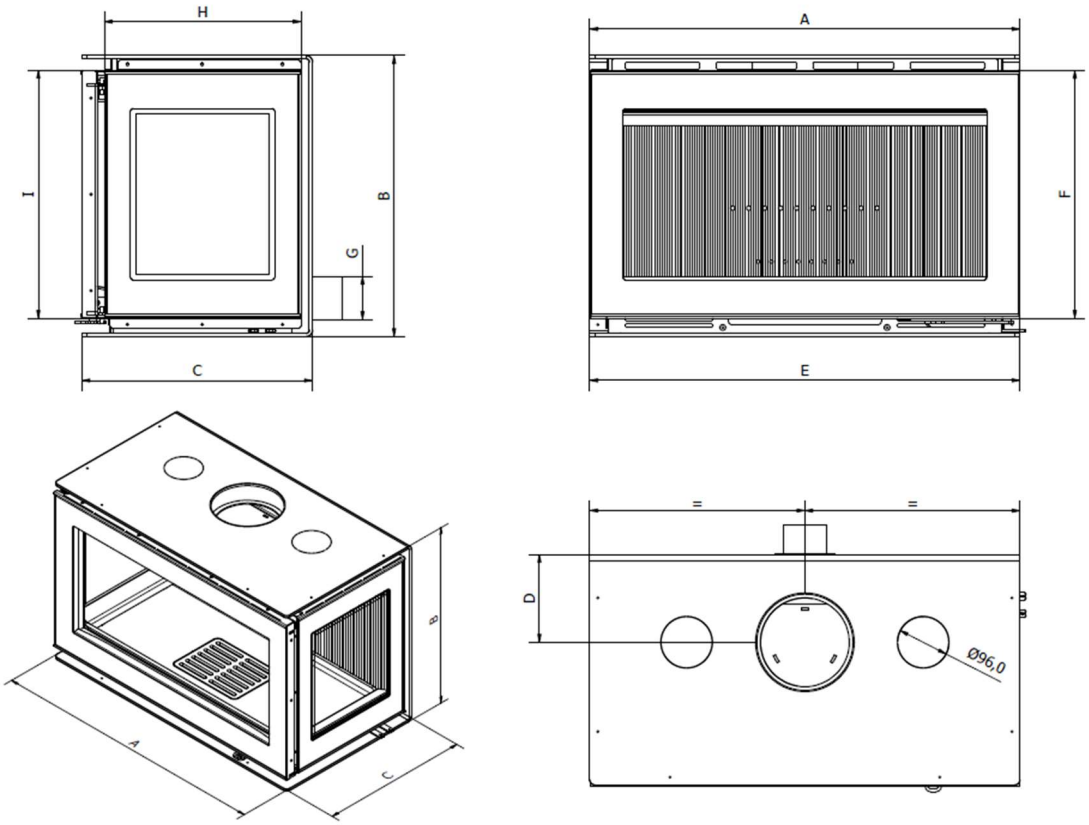

Figure 2 - Vue Gamme cristal Trifacial Fonte

	A (mm)	B (mm)	C (mm)	D (mm)	E (mm)	F (mm)	G (mm)	H(mm)	I (mm)	ØConduit De fumée (mm)	Poids (kg)
Cristal 70 TF	700	525	430	164	700	460	80	360	460	180	166
Cristal 80 TF	800	525	430	164	800	460	80	360	460	180	183

Tableau 2. Dimensions Gamme Cristal Trifacial Fonte

1.2 Composants de votre équipement

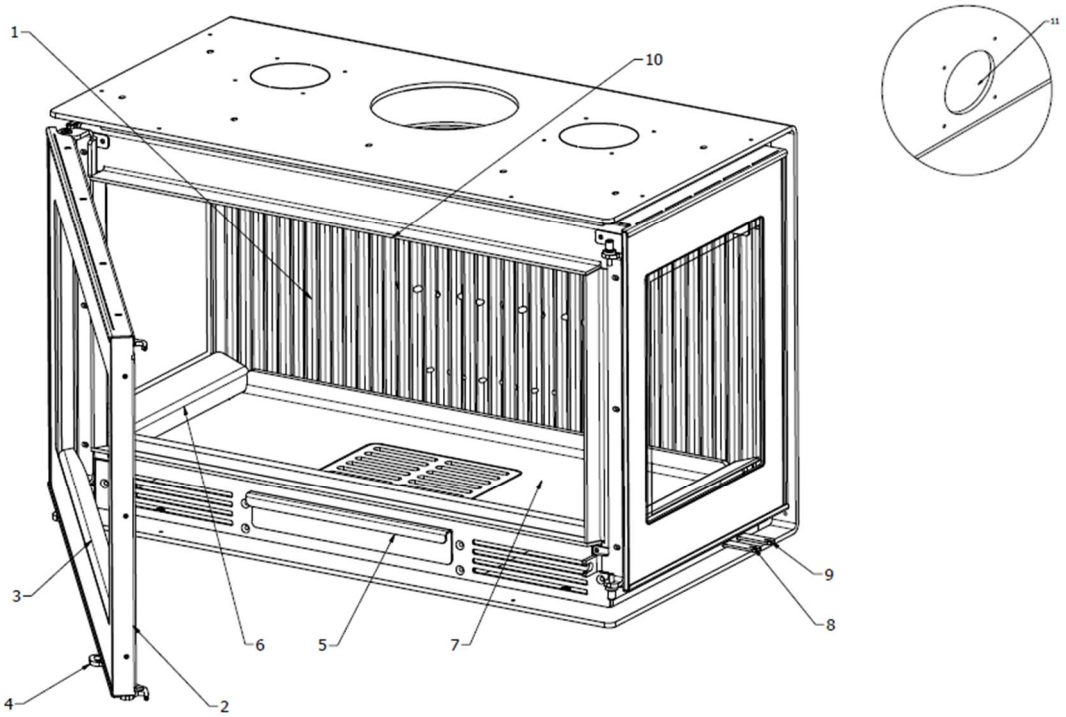

Figure 3 - Schéma des composants de votre équipement

1. Côtés en fonte
2. Porte
3. Vitre
4. Fermeture
5. Tiroir à cendres
6. Déflecteur lateral
7. Sole foyère avec grille
8. Registre d'air primaire
9. Registre d'air secondaire
10. Déflecteur
11. Arrivée air extérieur

NOTE: *A) Le « Cadmium » n'était pas utilisé en soudage. B) Il n'y a pas d'amiante dans l'équipement.*

2. INSTALLATION DE L'ÉQUIPEMENT

NOTE : *Avant de procéder à l'installation de l'équipement, vous devez d'abord lire attentivement l'ensemble de la notice d'utilisation et prêter une attention particulière aux précautions de sécurité. Le lieu d'installation doit répondre à certaines conditions de base afin de garantir votre sécurité et le bon fonctionnement de l'appareil. Il doit notamment supporter le poids de l'appareil et des autres matériaux à installer.*

Cette notice fait partie intégrante de votre appareil.

Il est conseillé d'installer l'appareil selon le schéma indiqué.

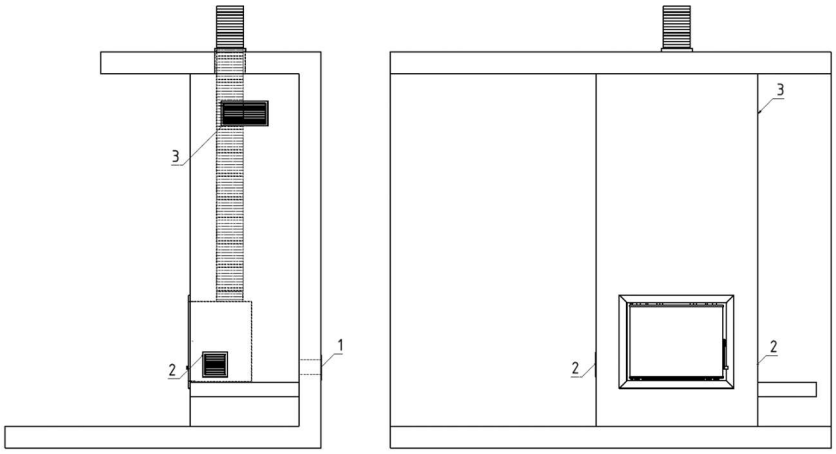

Figure 4 – Installation recommandée par le fabricant

1. Prise d’air extérieure 80 mm
2. Grille latérale inférieure
3. Grille latérale supérieure

NOTA *Si elle est installée dans une pièce où il y a d'autres équipements de combustion, une prise d'air supplémentaire doit être envisagée pour assurer le bon fonctionnement des deux équipements.*

NOTA: *L'équipement a été certifié avec double déflecteur et tube de 300 mm, ne pas l'installer est la responsabilité de l'installateur. Ci-dessous se trouve le schéma d'installation du même module, composé d'un déflecteur secondaire et d'un tube à l'intérieur de l'équipement.*

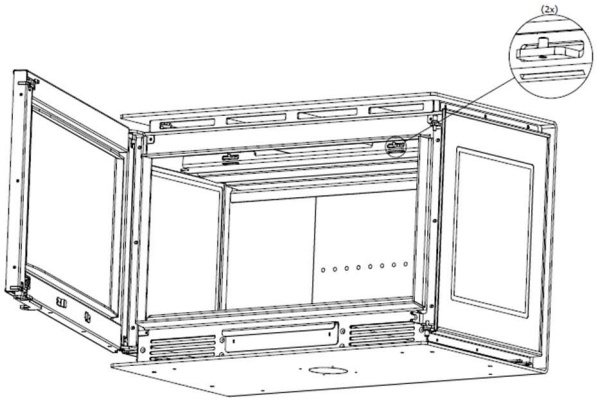

1. Retirez la vis de fixation du déflecteur primaire à l'aide d'une clé hexagonale de 3 pouces;

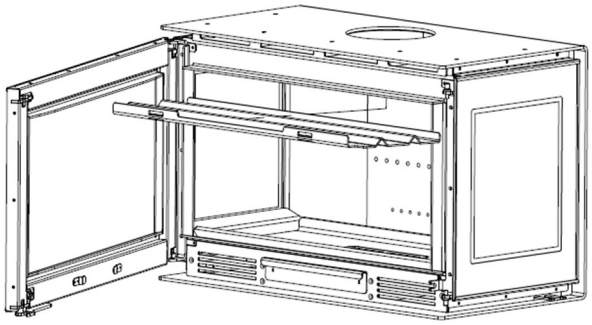

2. Retirer le déflecteur primaire;

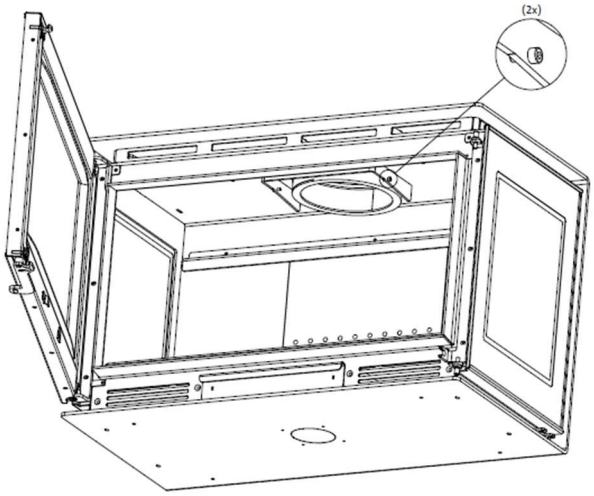

3. Déchargez 4 culasse hexagonale interne M5;

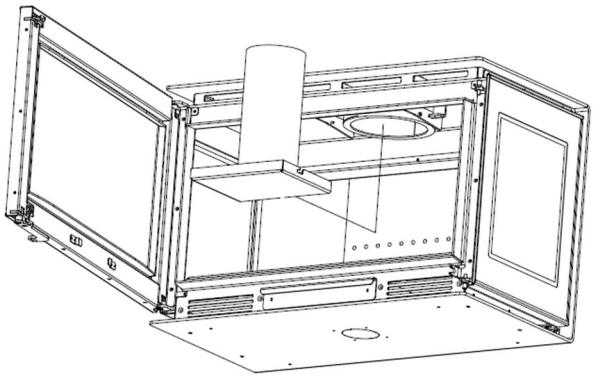

4. Insérez le module, déflecteur plus tube, par la sortie de fumée et fixez-le en serrant à nouveau la vis M5 précédemment desserrée (point 3);
5. Réinstaller le déflecteur primaire;

Figure 5 – Schéma d'installation du double déflecteur et du tube

2.1 Emplacement de l’ équipement

La localisation de l'appareil et son environnement sont des facteurs importants pour son bon fonctionnement. Afin d'éviter tout problème futur, nous vous conseillons de prendre les précautions suivantes:

- Ces appareils doivent être installés dans un endroit où le flux d'air nécessaire à une combustion correcte est présent ;
- Une prise d'air extérieur est recommandée pour améliorer les performances de votre appareil ;
- En cas d'extraction mécanique, il peut y avoir une dépression dans la pièce et un retour des fumées. Une prise d'air extérieure permet de minimiser cet effet ;
- Il est conseillé d'installer des grilles pour décompresser le caisson et il est important qu'elles ne soient pas obstruées. Il est conseillé d'installer des grilles de décompression du caisson et il est important qu'elles ne soient pas obstruées. Celles-ci doivent être installées conformément au D.T.U. ;
- Si cet appareil est utilisé en même temps que d'autres appareils de chauffage nécessitant une alimentation en air, il peut être nécessaire d'avoir plus d'entrées d'air, et c'est à l'installateur d'évaluer la situation dans le cadre de son devoir de conseil ;
- L'appareil doit être installé sur une base adéquate et ininflammable ;
- L'équipement ne doit pas être "cimenté/plâtré" au sol ou à la cheminée, car la dilatation due à l'action de la température entraînerait de graves dommages structurels ;
- L'isolation directe des murs de l'unité n'est pas autorisée ;
- Les pierres décoratives, les gouttières ou les murs doivent être espacés d'au moins 10 mm autour de l'appareil.

2.2 Raccordement à la cheminée

Pour tirer le meilleur parti de votre appareil, la cheminée doit respecter le D.T.U. et présenter les caractéristiques suivantes :

- Elle doit être propre et dégagée ;
- Elle doit être constituée d'un matériau imperméable et résistant aux températures élevées ;
- Elle doit avoir une résistance mécanique et une faible conductivité thermique conformément aux normes du pays ;
- La cheminée doit avoir un diamètre égal ou supérieur à la mesure standard suivante au-dessus du collier de sortie de l'équipement ;
- La cheminée doit avoir une dépression de tirage de 12+/- 2 Pa, un mètre au-dessus du collet de l'appareil ;
- Il est conseillé de sceller le tuyau de cheminée au niveau du terminal de l'insert avec un mastic réfractaire résistant aux températures élevées ;
- Dans le cas du raccordement du tuyau à une cheminée existante lorsque celle-ci n'est pas parfaitement perpendiculaire à la sortie des fumées de l'appareil, le raccordement doit se faire avec des changements de direction ne dépassant pas 45˚ et sans aucun goulot d'étranglement ;
- En cas de traversée de dalles, un collier isolant d'une épaisseur minimale de 10 mm doit être appliqué ;
- Il est recommandé d'utiliser un tuyau isolé dans la cheminée (type double paroi isolée) sur toute sa longueur. Cela permet de maintenir la température de la fumée à un niveau élevé pendant son parcours, et donc d'augmenter le tirage de la cheminée, ainsi que d'éviter la formation de condensation et de dépôts d'imbrûlés sur les parois du tuyau. Un tuyau isolé doit être utilisé à l'extérieur pour éviter la condensation et le mauvais tirage ;
- Éviter les sections horizontales ;

- Éviter plus de trois changements de direction dans le conduit de fumée. Lorsque cela se produit, il faut effectuer deux coudes à 45˚, dont le premier doit se trouver à au moins 2 m au-dessus de l'insert;
- Il faut toujours utiliser un chapeau anti-vent à l'extrémité de la cheminée, avec une section de sortie au moins double de celle du conduit de fumée ;
- Les cheminées doivent avoir des conduits de fumée individuels et il est fortement interdit de regrouper plusieurs cheminées dans des conduits collectifs;
- L'équipement doit être testé avant tout scellement et respecter les normes du pays d'installation.

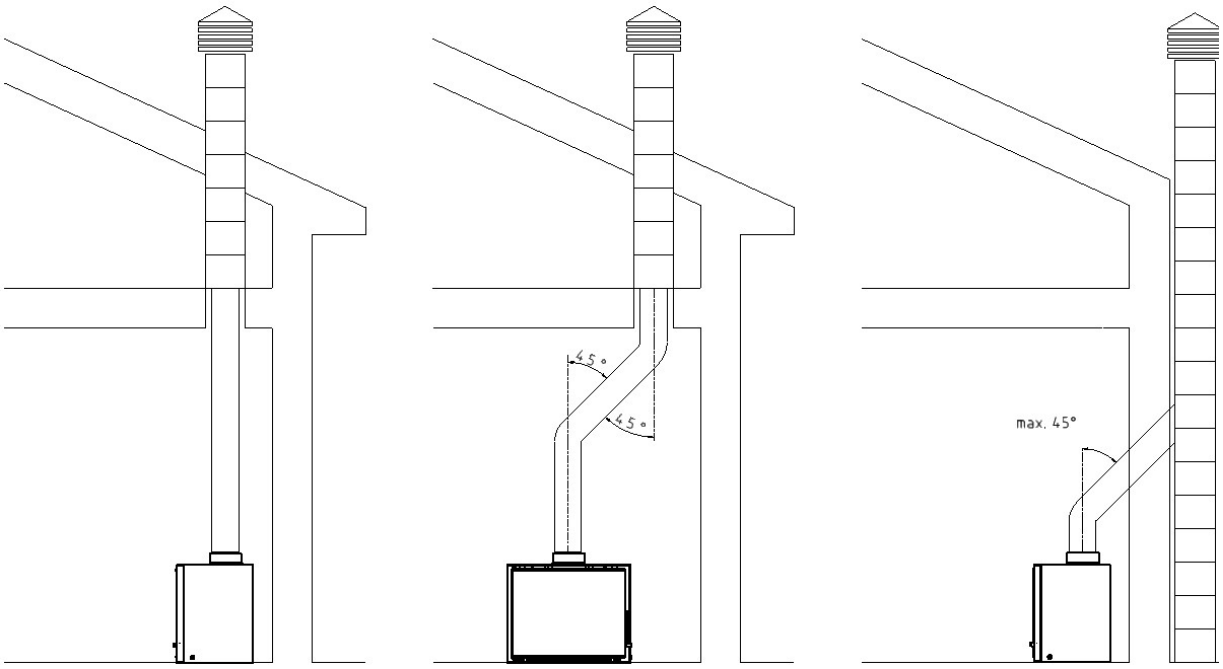

Figure 6 - Type de raccordement à la cheminée

- Le sommet de la cheminée doit se trouver à au moins 0,4 m au-dessus du faîtage du toit ou de tout autre obstacle situé à moins de 3 mètres. Voir la figure ci dessous:

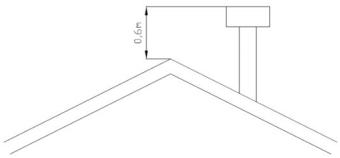

Figure 7 - Hauteur de la cheminée

- L'accessibilité doit être assurée pour l'entretien de la conduite, qui ne doit donc pas être fixée de manière permanente.

2.3 Vérification avant la mise en service

Avant de mettre l'appareil en service, il convient de suivre les instructions suivantes:

- Avant la première combustion, assurez-vous qu'il n'y a pas de corps étrangers à l'intérieur de l'appareil ou dans le tiroir à cendres, tels que le manuel d'instructions et/ou d'autres accessoires fournis avec l'appareil. Assurez-vous également que les éventuels autocollants apposés sur la vitre (par exemple, efficacité énergétique) ont été correctement retirés ;
- Assurez-vous que le déflecteur soit correctement positionné ;
- S'assurer que l'entrée d'air primaire est complètement ouverte et qu'elle fonctionne correctement ;
- En particulier au moment de l'allumage et après quelques minutes, l'appareil dégage un brouillard et une odeur caractéristiques de la stabilisation chimique de la peinture sous l'action de la chaleur. Il s'agit d'un processus normal de séchage final et de durcissement de la peinture haute température de votre équipement. Ce processus est non toxique comme la peinture de votre appareil ;
- La qualité du premier allumage est important pour la vie de votre appareil.

NOTE: Ne jamais toucher la peinture de l'appareil ou l'essuyer avec un chiffon (surtout sur la poignée de l'appareil) avant que la peinture n'ait durci à la fin des premiers allumages.

---

3. UTILISATION

3.1 Informations pour un fonctionnement correct

Les appareils de chauffage au bois chauffent par conduction de l'air, par convection dans l'appareil et autour de la cheminée à l'intérieur du corps de cheminée, et par rayonnement à travers la vitre en céramique.

L’entrée d’air extérieure recommandée permet également la récupération de la chaleur libérée par la cheminée à l’intérieur du sac de cheminée, augmentant ainsi le rendement de l’insert.

Les matériaux combustibles ne doivent pas être placés à moins d'un mètre de l’insert à bois, car ils pourraient s'enflammer sous l'effet du rayonnement transmis par l'appareil.

Un espace suffisant doit être laissé à l'avant pour ne pas empêcher le nettoyage de l'intérieur du produit et de la cheminée.

3.2 Combustibles

- Seul le bois de chauffage normalisé conformément aux normes en vigueurs doit être utilisé dans cet appareil
- Le bois doit comporter au maximum 20% d'humidité
- Le tableau suivant énumère quelques types de bois qui peuvent être utilisés dans cet appareil.

Nom	**Caractéristiques**				
	Fumée	Calor	Acendimento	Velocidade de Combustão	Dureza
Chêne-liège	Peu	Muito Forte	Fácil	Médio	Duro
Eucalyptus	Moyen	Médio	Difícil	Lento	Duro
Chêne vert	Faible	Muito Forte	Difícil	Lento	Duro
Chêne vert	Faible	Muito Forte	Difícil	Lento	Duro
Chêne	Faible	Forte	Difícil	Lento	Duro
Frêne	Moyen	Forte	Difícil	Lento	Duro
Bouleau	Faible	Muito Forte	Fácil	Rápido	Macio
Hêtre	Faible	Forte	Difícil	Lento	Duro
Orme	Moyen	Forte	Difícil	Lento	Duro
Érable/ faux sycomore	Faible	Médio	Médio	Lento	Macio
Peuplier	Peu	Forte	Fácil	Rápido	Macio
Châtaignier	Moyen	Forte	Difícil	Lento	Duro

Tableau 3. Caractéristiques des combustibles

NOTE: *L'appareil ne peut pas être utilisé comme incinérateur et les matériaux tels que le charbon, le bois avec des peintures, des vernis, des combustibles liquides, des colles et des plastiques doivent être écartés.*

3.3 Allumage

- Ouvrir la porte de l'insert et tirer les registres d'air primaire et d'air secondaire vers l'extérieur ;
- Placer des pommes de pin ou un allume-feu sur la grille à cendres et les recouvrir de petit bois, en laissant des espaces pour permettre la circulation de l'air. Placer ensuite des bûches plus épaisses par-dessus ;
- Si l'allumage est difficile, maintenir la porte légèrement entrouverte afin de faciliter et garantir un bon allumage ;
- Lorsque le feu est bien établi, ouvrir la porte lentement afin d'éviter un apport d'air excessif, puis ajouter du bois ;
- Une fois l'allumage réussi, afin de maintenir une combustion contrôlée et un rendement élevé, fermer le registre d'air primaire. Celui-ci ne doit être rouvert que lors du rechargement en bois, afin d'assurer une bonne reprise du feu.

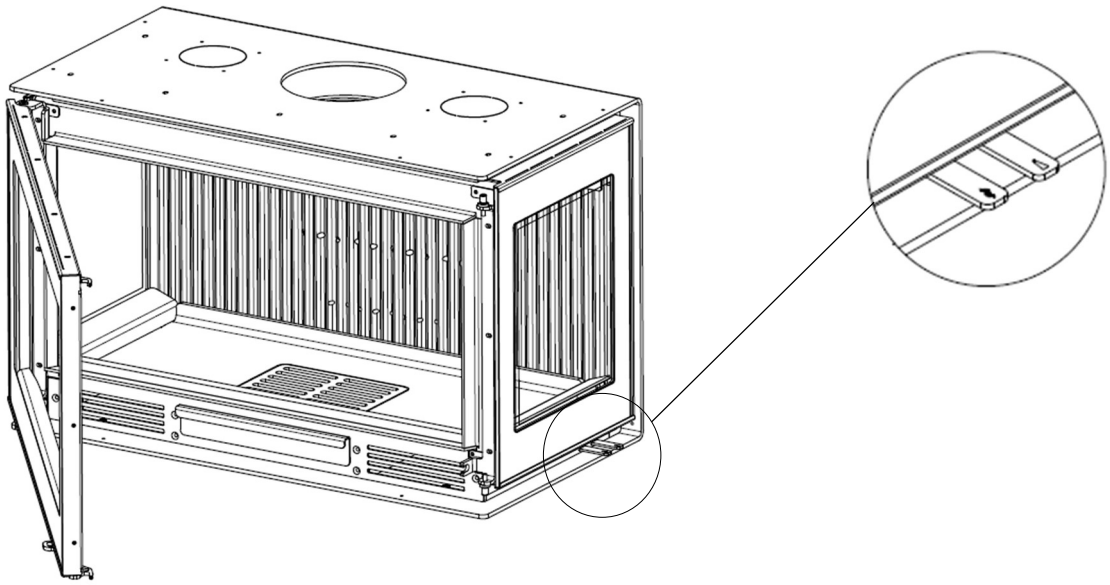

Figure 8 – Détail des registres d'air primaire et secondaire

NOTE: *Utilisez toujours des gants de protection adaptés lorsqu'il est nécessaire de toucher des parties chaudes de l'appareil et/ou d'effectuer un rechargement en bois pendant son fonctionnement.*

***NOTE**: Le produit a été conçu comme un appareil à combustion lente. Avec la charge de bois recommandée indiquée ci-dessus (Tableau 1), il assure un chauffage avec un rendement maximal pendant environ 60 minutes. L'appareil peut fonctionner à très faible allure, avec une flamme réduite, voire sans flamme visible. Toutefois, cette utilisation n'est pas recommandée, car une combustion incomplète produit des fumées qui, en se condensant, déposent du goudron dans la chambre de combustion, le conduit de fumée et sur la vitre sérigraphiée. L'accumulation de goudron est non seulement inesthétique, mais elle impose également un ramonage plus fréquent du conduit afin de prévenir tout risque d'incendie.*

3.4 Réglage de la fermeture de la porte

- Le réglage de la fermeture de la porte doit être effectué exclusivement lorsque l'appareil est hors service et complètement froid.
- Pour effectuer ce réglage, une clé Allen de **10 mm** est nécessaire.
- Ouvrir la porte de l'insert afin de disposer d'un espace de travail suffisant.
- À l'aide de la clé, desserrer l'écrou et déplacer le galet vers l'arrière afin d'améliorer l'étanchéité de la porte. Voir la figure ci-dessous.

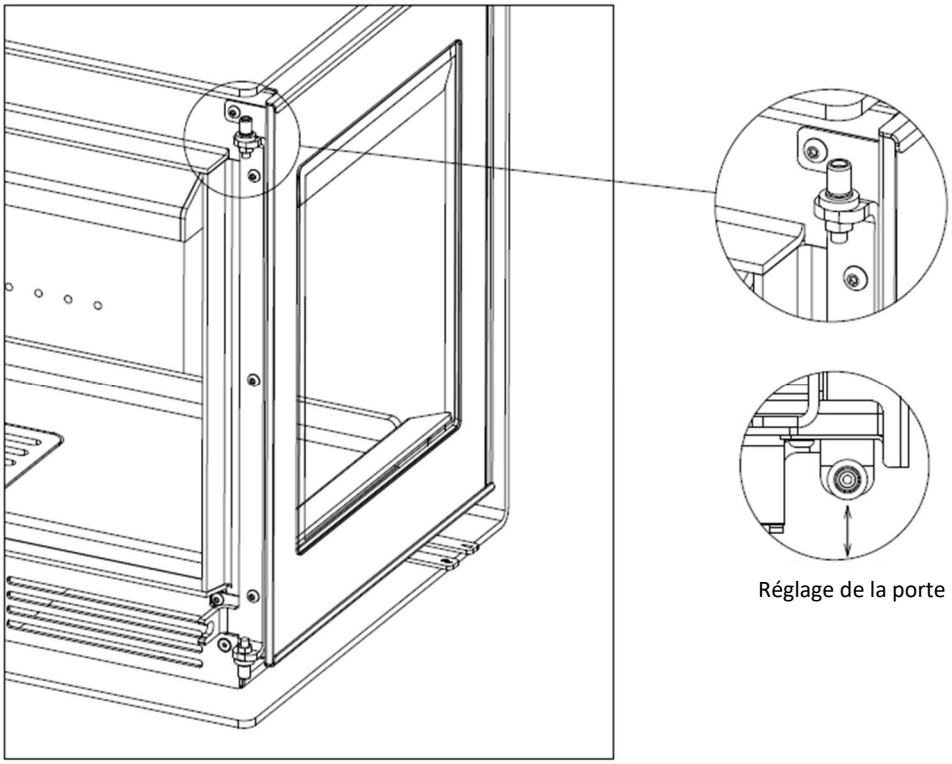

Figure 9 - Réglage de la fermeture de la porte

- Utiliser la poignée d'ouverture pour verrouiller et déverrouiller la porte, puis vérifier son bon fonctionnement. La manœuvre doit être souple tout en restant ferme.
- Répéter l'opération si un réglage supplémentaire est nécessaire.

3.5 Alertes et précautions

***IMPORTANT** : Les appareils de chauffage au bois ne sont pas des jouets ! Tenez les enfants à l'écart de votre appareil.*

- L'insert n'est pas conçu pour fonctionner avec la porte ouverte. N'ouvrez pas la porte de l'appareil brusquement, car la chambre de combustion pourrait subir une surpression et laisser échapper de la fumée ou même des flammes.
- Une combustion excessive n'est pas synonyme de puissance de chauffage ou d'efficacité accrue. Elle peut même endommager l'appareil si elle se prolonge.
- Si vous constatez un dysfonctionnement de l'appareil ou un feu dans la cheminée, gardez la porte fermée et fermez la commande d'arrivée d'air de combustion. Contactez un technicien ou un agent et expliquez-lui le problème.
- Très important : en cas de surchauffe de l'appareil, le registre d'air primaire doit être fermé immédiatement afin de réduire l'intensité de la combustion. Si nécessaire et si les conditions le permettent, retirer le bois, dans un récipient et l'éteindre à l'air libre.

***NOTE** : Lors de l'installation de l'appareil, toutes les réglementations locales doivent être respectées, y compris celles relatives aux normes nationales et européennes.*

4. NETTOYAGE ET ENTRETIEN

- Le nettoyage et l'entretien doivent toujours être effectués lorsque l'appareil est éteint et froid et conformément au règlement sanitaire.
- Videz fréquemment le tiroir à cendres (le produit étant éteint). Balayez les cendres à l'aide d'un petit balai. Il est naturel que les cendres se déposent sur le dessus du déflecteur au bout d'un certain temps ; il convient donc de l'aspirer régulièrement pour éviter tout dysfonctionnement.
- Les vitres en céramique doivent être nettoyées à l'aide d'un nettoyant pour vitres spécialement conçu pour les chaudières à bois, les inserts et les cuisinières. Suivez les instructions du fabricant et évitez que le liquide ne touche les parties métalliques de l'appareil et les matériaux d'étanchéité afin d'éviter l'oxydation et la détérioration.
- Si vous devez utiliser un produit de nettoyage chimique, n'oubliez pas qu'il est très corrosif et qu'appliqué en excès, il peut endommager la porte et ses matériaux d'étanchéité, cela engage votre responsabilité.

  L'appareil et son installation doivent être nettoyées et contrôlées chaque année afin de réduire le risque d'incendie dans le conduit et de dysfonctionnement de votre insert.
- Les surfaces de votre appareil ont été peintes avec de la peinture haute température. L'utilisation d'eau, de détergents et d'abrasifs est interdite. Utilisez une brosse douce pour dépoussiérer les surfaces. Si vous constatez que la peinture est abimée à un moment donné, utilisez le spray haute température recommandé conformément au mode d'emploi du fabricant, et appliquez-le, (bien dégraisser le support avant).
- Contrôler périodiquement le joint et le remplacer si nécessaire.

- La combustion fait disparaître la peinture à l'intérieur de la chambre de combustion, de sorte que lorsque l'appareil n'est pas utilisé pendant une longue période, il est possible que de la corrosion apparaisse à l'intérieur. Pour éviter cela, il est conseillé de nettoyer l'intérieur après la dernière utilisation et d'appliquer un produit anticorrosion (il existe dans les magasins spécialisés des produits adaptés à cet effet).
- Votre équipement doit être nettoyé chaque année et protégé par des produits anticorrosion (graisse au graphite ou peintures adaptées aux températures élevées) qui lubrifient et protègent contre la corrosion.
- En raison de l'utilisation intensive des inserts pendant la saison hivernale, ils doivent être soumis à un entretien/révision en fin de saison par un technicien accrédité à cet effet. Conformément à la législation:

    1. Nettoyage de la cheminée;
    2. Nettoyage complet du foyer / des collecteurs;
    3. Peinture générale de l'intérieur.

5. ASSISTANCE TECHNIQUE

Avant de demander une Assistance technique, vérifiez que les indications données dans cette notice ont été respectées ou que le problème se situe dans les domaines suivants :

Problème	Cause possible	Corrections
L'appareil émet de la fumée	- Bois humide ou vert - Cheminée sale ou obstruée - Conditions météorologiques défavorables	- Ajouter du bois plus sec - Nettoyer la cheminée - Aspirer le déflecteur
Combustion faible ou inefficace	- Bois humide ou vert - Cheminée encrassée ou obstruée - Bois de chauffage insuffisant ou trop dense - Saleté sur le déflecteur	- Utiliser du bois sec - Maintenir le régulateur d'entrée d'air ouvert au maximum jusqu'à ce que le feu soit bien allumé.
La vitre se salit	- Bois humide ou vert	- Utiliser du bois sec - Maintenir le régulateur d'entrée d'air ouvert au maximum jusqu'à ce que le feu soit bien allumé.
Le feu ne dure pas longtemps	- Pas assez de bois de chauffage - Régulateur d'arrivée d'air en position d'allumage - Porte mal réglée - Cordon isolant endommagé	- Mettre plus de bois - Réduire l'entrée d'air - Régler la fermeture de la porte - Remplacer le cordon

Tableau 4. Description des incidents

6. CONDITIONS DE GARANTIE

- Les produits C&A Chama, au sein de l'Union européenne, bénéficient d'une garantie légale de 3 ans à compter de la date de livraison du bien. Toutefois, si un défaut est constaté au cours de la troisième année, il appartient au consommateur de prouver que ce défaut existait déjà au moment de la livraison du bien.
- En complément de la garantie légale, la structure de l'appareil bénéficie d'une garantie de 5 ans contre les défauts de fabrication. Les pièces en fonte bénéficient d'une garantie de 15 ans contre les défauts structurels (cassure, fissure, déformation).
- La garantie est limitée au pays de résidence et/ou de domicile du consommateur, qui doit correspondre au pays dans lequel le vendeur du produit C&A Chama est légalement établi.
- Garantie dans le cadre d'une activité commerciale, industrielle ou professionnelle : si le produit C&A Chama est acquis pour un usage commercial et/ou industriel, les présentes conditions de garantie ne s'appliquent pas. Dans ce cas, la durée de la garantie est limitée à 6 mois à compter de la date de livraison du produit.
- La garantie couvre exclusivement la fourniture des pièces de rechange.

IMPORTANT : L'installation et l'utilisation d'un produit non conforme aux spécifications du fabricant et/ou non conforme aux dispositions légales en vigueur ne donne pas lieu à l'application de la présente garantie. Les appareils ne doivent pas être installés dans des lieux dont l'atmosphère contient des produits chimiques, dans des environnements salins ou à forte humidité, car leur mélange avec l'air peut provoquer une corrosion rapide dans la chambre de combustion.

---

7. CERTIFICA DE GARANTIA

Toute demande d'assistance doit être soumise à votre revendeur/installateur. Au moment de la demande, l'acheteur doit présenter la facture d'achat du produit et le certificat de garantie dûment rempli comme preuve de la garantie du produit.

Nom du revendeur:	
Modèle:	
Numéro de série:	
Nom du client:	
Adresse:	
DatE:	
Tel.:	E-mail:
Signature client:	

8. EXCLUSIONS

- La vitre de l'appareil n'est pas couverte par la garantie ;
- Le matériau en contact direct avec le feu et les joints, ne sont pas couverts par la garantie, à l'exception des pièces en fonte du foyer ;
- Une combustion incontrôlée due à une charge de combustible excessive, à un tirage excessif par la cheminée, à l'utilisation de la porte ouverte, à l'usure des joints, entraîne une détérioration prématurée de l'appareil, réduisant ainsi sa durée de vie ;
- Les problèmes et/ou défauts résultant de l'installation, de mauvaises informations, ou d'un mauvais devoir de conseil, relèvent de la seule responsabilité de l'installateur ;
- Tout dysfonctionnement causé par des pièces mécaniques ou électriques non fournies par C&A Chama n'est pas couvert par cette garantie ;
- C&A Chama n'est pas responsable des dommages causés par l'utilisation d'un combustible autre que le bois certifié ;

  Les frais de déménagement, de transport, de main d'œuvre, d'emballage, de démontage et d'immobilisation du matériel résultant des opérations de garantie sont à la charge de l'acheteur ;
- Produits reconditionnés et revendus.

9. JURIDICTION COMPÉTENTE

Pour la résolution de tout litige découlant du contrat d'achat et de vente des produits couverts par la garantie, les parties contractantes attribuent la compétence exclusive aux tribunaux du district d'Aveiro, en renonçant expressément à toute autre juridiction.

10. ENREGISTREMENT DES SERVICES

Date: ____/____/____ Signature: _____

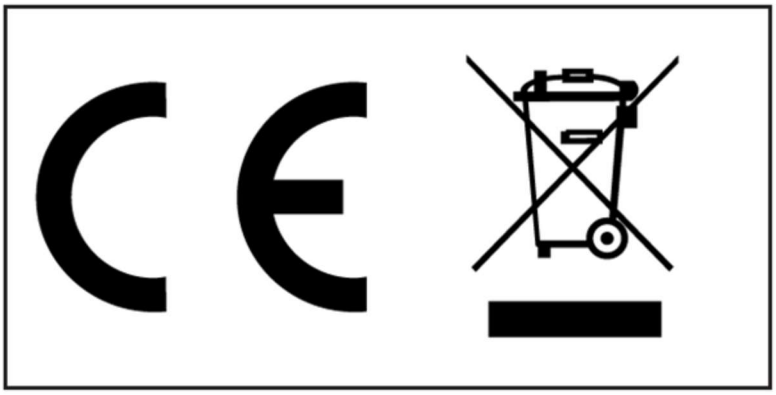

C&A CHAMA Lda

Adresse:

Rua da Lagoa, lote 10

Zona Industrial de Oiã

3770-068 Oiã

Contact: +351 231 027 960

Email: geral@cea-chama.com **Site:** www.cea-chama.com